Hitachi Chemical

BATTERY

CSB

GPL 1272 12①7.2⌒14.

GPL 1272 - (12)19(11)7(14)b) 5(12)16.(16)45. 6.7(19)3.(16)4(16)4(19)b) 85. 87.5.15.3. 8.21.0(17)(12)8.8 2(16)9. (6-9 2(16)9.6.7(19)20é⑯ 65. 12(11)88(19)11.(19)(11)13(19)9)Eurobat) (13)(12)0.1.(16)7.45.3. 7(16)7(19)3.(16) (19)2(19)(12)5.2(16)(6)260 13(19)12.5(13)(18)17(b)5(11) 7(1)87(b)5(11)(13)13(19)12(19)14(16)8.15.3. 7(16)7(19)3.(16)6.7(19) 100% 7(1)87(b)5(16) ⑨(11)1. (19) (13)8(16) (12)19(11)7(16)9) CSB, 54(11) 6(16)7(16)8(11)7(b)7(1)6.3.(1)b) (13)8.85.15.20.1.11.(16)19(19)34(1)b)(19)4(16)97(16)2.0(a)16.(1)b)5(12)8.2.1.0(17)(19)(3)14(19)b)

▶ ⑯6(16)13.(19)1(1)13.(19)b)

⑫5.3.(19)4(11)2.19.4.5(16)4(11)6.7(b)7(16)4(19)16)	12 ①(6 20.2(16)3.(16)4.95(13)4(11)(12)2.5.1)
④3.15.8.9.19.	7.2 A14.6.7(19)20-14(11)85(13)53. 7(1)87(b)5(6)(15)5.U$_{15.4}$ - 1.75 ①(8)2.6.7(19)25 é⑯
①(16)8.	2.60 1(14)
⑪(11)1.8(19)3.(11)2.19.4.18.(20) 95.1. 7(1)87(b)5(11)	100A/130A (5 8(16)1)
①4.10.9.7(16)4.4(16)6)85.6.7.5.9.(19)(13)2.(16)4(19)16)	22 3.⑬3.
③(19)(11)6(1)85.4. 7(1)2.5.14(19)12.9(16)3.6(16)7(11)9.10.7.	7(1)87(b)(13) 59.-15é⑯ (15)5.+50é⑯ (18)17(b)(13) 59.-15é⑯ (15)5.+40é⑯ 127(11)4(16)4(19)(13) 59.-15é⑯ (15)5.+40é⑯
⑰5.1. 15.7.5.9.1.5(14)5.(18)(11)3.18.1(11)4(19)b)	265⌒
⑫5.3.(19)4(11)2.19.4(1)b) 7(1)2.5.14(1)b) 9(16)3.6(16)7(11)9.10.7(11)	25é⑯
⑫(11)6.7(b)7(16)4(19)(16)6.5(15)(18)17(b)5(11)	13.5 - 13.8 ① 6.7(19)25é⑯
⑪(11)1.8(19)3.(11)2.19.4.18.(20) 95.1.(18)17(b)5(11)	2.16 A (6.7(19)(18)17(b)5(16)65.8.95(b)4.4.18.3. 95.15.3), (13)7(16)7(19)3.(16)6.5.8.95(b)4.4.5(14)5. 6.5(15)(18)17(b)5(11)I$_{max}$ 4(16)5(14)7(11)4(19)4(16)4.
⑫(11)6.7(b)7(16)4(19)(16)(18)17(b)5(11)6.7(19)13(19)1.2(19)14(16)8.15.3. 7(16)7(19)3.(16)	14.4 - 15.0 ① 6.7(19)25é⑯
⑯(11)3.5.7(1)87(b)5)	4(19)8)(19)(20)8.(11)3.5.7(1)87(b)5) (11)1.1.10.3.10.2(b)95.7. 3.5(17)(16)9.127(11)4(19)9.1.9.8.(b)(12)(4)(8) 65(15)(18)17(b)5(11)6.7(19)25é⑯ (12)5.2(16)(6)- 9(19)3.(16)8.(b)13(14)3.)*
①18.(13)5(15)18.	F1/F2-Faston Tab 187/250
⑪(11)9.(16)7(19)(11)2. 15.7.6.10.8(11)	ABS ((11)17(19)2.5.-(12)10.9.(1)(5)(9)(6)4. 8.9(19)7.5.2)

*(24)(16)7(14)5)(19)8.6.5.2.19.8.5(13)14(19)6)3.(12)19.(17)(14)a) 4(16)5(12)25(15)9)3.5.(18)17(b)5)9.1.9. (14)7(19)(12)5.2(16)(6)(18)8.85.15(20)9(16)3.6(16)7(11)9.10.7(16)5.1.7.10.(17)(1)a)16.(16)(20)8.7(14)9.8.(13)7(16)3.(b)1.27(11)4(16)4(19)b) 85.1.7(11)6.(16)9.8.(b)

▶ ⑮(11)18)3.(16)7.18., 3.3:

③2(19)4(11)	(3)(19)7(19)4(11)	①18.8.5.9(11)	①18.8.5.9(11)(8.12(16)3.3(11)3.(19)
150.9ě2.0	64.8ě1.0	94.3ě1.0	98.6ě1.0

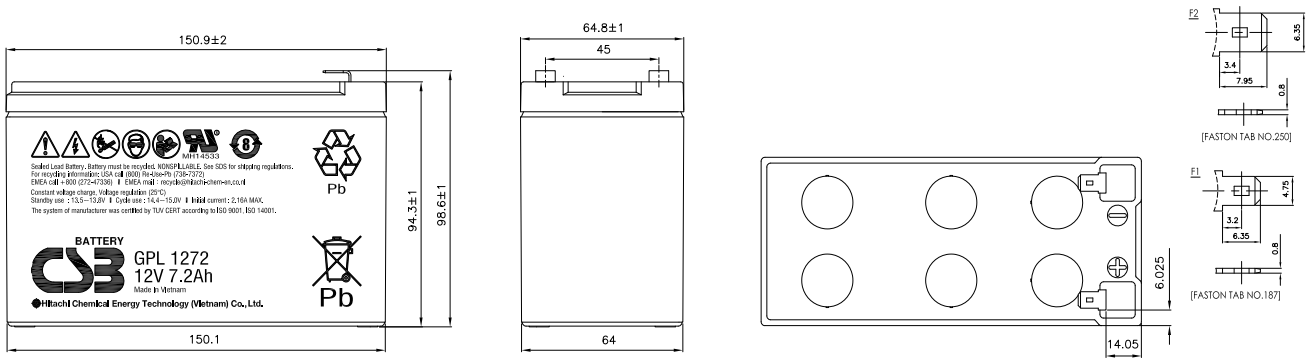

⑮⌒⑥⑮⑩③ ⑭⑬⑯⑰⑬⑩⑫⑫(6)⑪ ⑰⑬⑨⑬⑪ : A (25é⑯)

U$_K$/T$_{7(1)87(b)(3)}$	5 3(19)4.	10 3(19)4.	15 3(19)4.	30 3(19)4.	60 3(19)4.	90 3(19)4.	214.	314.	514.	814.	1014.	2014.
1.60①	24.1	19.2	15.6	9.05	4.87	3.43	2.67	1.93	1.29	0.90	0.73	0.39
1.67①	23.1	18.3	14.9	8.80	4.72	3.33	2.60	1.89	1.28	0.88	0.72	0.38
1.70①	22.6	17.8	14.5	8.68	4.65	3.28	2.56	1.87	1.27	0.87	0.71	0.37
1.75①	21.8	17.0	13.9	8.45	4.52	3.20	2.50	1.82	1.23	0.86	0.70	0.36
1.80①	20.8	16.2	13.2	8.19	4.39	3.13	2.46	1.77	1.20	0.84	0.69	0.35
1.85①	19.6	15.3	12.5	7.87	4.27	3.04	2.39	1.74	1.16	0.82	0.67	0.34

⑮⌒⑥⑮⑩③ ⑭⑬⑯⑰⑬⑩⑫⑫⑬⑧ ⑪⑬(4)⑫⑬⑯⑰(7)(9) : ①⑰/— ⑩⑬⑨(25é⑯)

U$_K$/T$_{7(1)87(b)(3)}$	5 3(19)4.	10 3(19)4.	15 3(19)4.	30 3(19)4.	60 3(19)4.	90 3(19)4.	214.	314.	514.	814.	1014.	2014.
1.60①	258	210	173	103	54.0	38.1	29.8	22.0	15.3	10.5	8.78	4.46
1.67①	251	202	166	101	53.3	37.4	29.1	21.8	15.0	10.4	8.64	4.40
1.70①	247	199	162	99.3	52.9	37.1	28.8	21.6	14.9	10.2	8.57	4.36
1.75①	240	192	156	97.4	52.3	36.5	28.2	21.2	14.5	10.1	8.45	4.28
1.80①	231	185	151	95.0	51.5	35.8	27.7	20.8	14.1	10.0	8.29	4.20
1.85①	222	177	146	92.2	50.6	35.2	27.2	20.4	13.8	9.72	8.14	4.12